Hoja de características del producto

Especificaciones

Resistencia de frenado-8 ohm-3.8 kW-IP23

VW3A7745

Principal

Compatibilidad De Gama	Proceso Altivar ATV600 Altivar Process ATV900
Tipo De Producto O Componente	Resistor de frenado
Valor Óhmico	8 Ohm
[Ue] Tensión Nominal De Empleo	24 V corriente continua 250 V AC

Complementario

Compatibilidad Del Producto	Variador de velocidad ATV930 montaje en pared 55 kW 380...480 V ciclo medio Variador de velocidad ATV950 montaje en pared 55 kW 380...480 V ciclo medio Variador de velocidad ATV340 45 kW 380...480 V ciclo medio Variador de velocidad ATV930 45 kW 500...690 V ciclo medio Variador de velocidad ATV930 55 kW 500...690 V ciclo medio Variador de velocidad ATV930 60 hp 600 V ciclo medio Variador de velocidad ATV930 75 hp 600 V ciclo medio
Ciclo De Funcionamiento	Ciclo medio (carga normal) <4 s braking with 135 % braking torque for a 40 s cycle Ciclo medio (carga pesada) <4 s braking with 165 % braking torque for a 40 s cycle
Potencia Media Disponible	3,8 kW en 50 °C
Consecutivo, Seguido, Continuo, Adosado	Terminal, capacidad de conexión: <= 2,5 mm² / AWG 12 para interruptor de control de temperatura M8 cable pelado para variador de velocidad
Tipo De Protección	Protección térmica mediante unidad o conmutador de control de temperatura en 121 °C
Ancho	540 mm
Altura	485 mm
Profundidad	650 mm
Peso Del Producto	25,5 kg

Entorno

Grado De Protección Ip	333
Temperatura Ambiente De Almacenamiento	-25…70 °C
Temperatura Ambiente De Funcionamiento	0…50 °C

Unidades de embalaje

Tipo De Unidad De Paquete 1	PCE
Número De Unidades En El Paquete 1	1
Paquete 1 Altura	58,000 cm

Aviso Legal: Esta documentación no pretende sustituir ni debe utilizarse para determinar la adecuación o la fiabilidad de estos productos para aplicaciones específicas de los usuarios

Paquete 1 Ancho	58,000 cm
Paquete 1 Longitud	69,500 cm
Paquete 1 Peso	24,500 kg

Información Logística

País De Origen	DE

Sostenibilidad

La etiqueta **Green Premium™** es el compromiso de Schneider Electric para ofrecer productos con el mejor desempeño ambiental. Green Premium promete cumplir con las regulaciones más recientes, transparencia en cuanto al impacto ambiental, así como productos circulares y de bajo CO_2.

La guía para evaluar la sostenibilidad de los productos es un white paper que aclara los estándares globales de etiqueta ecológica y cómo interpretar las declaraciones ambientales.

Obtenga más información sobre Green Premium >

Guía para evaluar la sostenibilidad del producto >

Rendimiento de la sostenibilidad

Conforme Con Reach Sin Svhc	
Sin Metales Pesados Tóxicos	
Sin Mercurio	
Información Sobre Exenciones De Rohs	Sí

Reglamento Reach	Declaración de REACh
Directiva Rohs Ue	Cumplimiento proactivo (producto fuera del alcance de la normativa RoHS UE) Declaración RoHS UE
Normativa De Rohs China	Declaración RoHS China

Hoja de características del producto

VW3A7745

Esquemas de dimensiones

Dimensiones

Vista lateral derecha y frontal

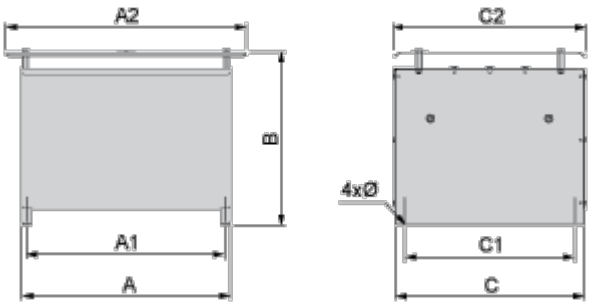

Dimensiones en mm

A	B	C	A1	C1	A2	C2	∅
530	485	485	510	380	650	540	9 × 12

Dimensiones en pulgadas

A	B	C	A1	C1	A2	C2	∅
20.87	19.09	19.09	20.08	14.96	25.59	21.26	0.35 × 0.47

Hoja de características del producto

VW3A7745

Montaje y aislamiento

Distancias

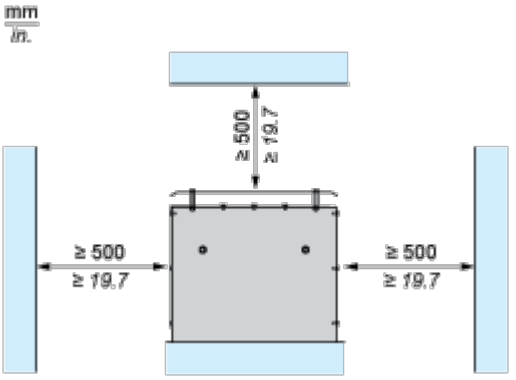

Conexiones y esquema

Esquema recomendado

1 Resistencia de frenado

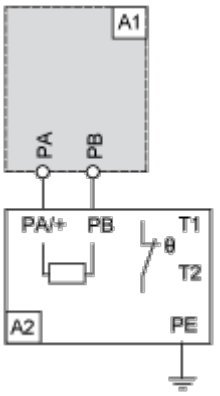

A1: Unidad o unidad de frenado externa

A2: Resistencia de frenado

PA, PB: Bus CC

T1, T2: Termostato

2 resistencias de frenado

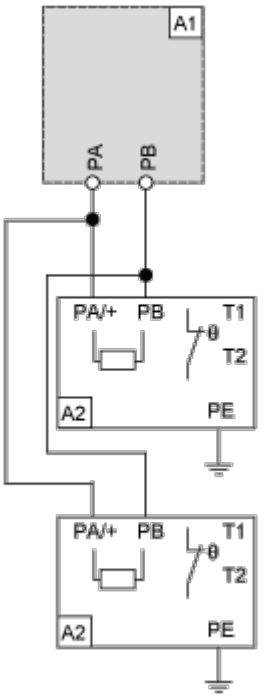

A1: Unidad o unidad de frenado externa

A2: Resistencia de frenado

PA, PB: Bus CC

T1, T2: Termostato